SONY

4-155-167-**34**(1)

Separate 2-way Speaker

Instructions
Mode d'emploi
Instrucciones
Montageanleitung
Instruktioner
Gebruiksaanwijzing

Instruções
Istruzioni per l'uso
Instrukcja obsługi
Instrucțiuni
Инструкции
Інструкції

XS-GTR1720S

©2009 Sony Corporation Printed in China

Раздельные 2-полосные громкоговорители
Сделано во Китае
Изготовитель: Сони Корпорейшн
Адрес: 1-7-1 Конан, Минато-ку,
Токио 108-0075, Япония

Notice for customers: the following information is only applicable to equipment sold in countries applying EU directives
The manufacturer of this product is Sony Corporation, 1-7-1 Konan, Minato-ku, Tokyo, 108-0075 Japan. The Authorized Representative for EMC and product safety is Sony Deutschland GmbH, Hedelfinger Strasse 61, 70327 Stuttgart, Germany. For any service or guarantee matters, please refer to the addresses given in separate service or guarantee documents.

Avis à l'intention des clients : les informations suivantes s'appliquent uniquement aux appareils vendus dans des pays qui appliquent les directives de l'Union Européenne
Le fabricant de ce produit est Sony Corporation, 1-7-1 Konan Minato-ku Tokyo, 108-0075 Japon. Le représentant autorisé pour les questions de compatibilité électromagnétique (EMC) et la sécurité des produits est Sony Deutschland GmbH, Hedelfinger Strasse 61, 70327 Stuttgart, Allemagne. Pour toute question relative au SAV ou à la garantie, merci de bien vouloir vous référer aux coordonnées contenues dans les documents relatifs au SAV ou la garantie.

Aviso para los clientes: la información siguiente resulta de aplicación solo a los equipos comercializados en países afectados por las directivas de la UE
El fabricante de este producto es Sony Corporation, 1-7-1 Konan Minato-ku Tokyo, 108-0075 Japón. El representante autorizado para EMC y seguridad en el producto es Sony Deutschland GmbH, Hedelfinger Strasse 61, 70327 Stuttgart, Alemania. Para cualquier asunto relacionado con servicio o garantía por favor diríjase a la dirección indicada en los documentos de servicio o garantía adjuntados con el producto.

Hinweis für Kunden: Die folgenden Informationen gelten nur für Geräte, die in Ländern verkauft werden, in denen EU-Richtlinien gelten
Der Hersteller dieses Produktes ist Sony Corporation, 1-7-1 Konan Minato-ku Tokio, 108-0075 Japan. Bevollmächtigter für EMV und Produktsicherheit ist Sony Deutschland GmbH, Hedelfinger Strasse 61, 70327 Stuttgart, Deutschland. Für Kundendienst- oder Garantieangelegenheiten wenden Sie sich bitte an die in Kundendienst- oder Garantiedokumenten genannten Adressen.

Kundmeddelande: Följande information gäller enbart för utrustning såld i länder som tillämpar EU-direktiven
Tillverkare av denna produkt är Sony Corporation, 1-7-1 Konan Minato-ku Tokyo, 108-0075 Japan. Auktoriserad representant för EMC och produkt säkerhet är Sony Deutschland GmbH, Hedelfinger Strasse 61, 70327 Stuttgart, Germany. För service och garanti ärenden, var vänlig att titta i separat service och garanti dokument.

Opmerking voor klanten: de volgende informatie is enkel van toepassing voor apparaten die verkocht worden in landen die de EU-richtlijnen in acht nemen
De fabricant van dit product is Sony Corporation, 1-7-1 Konan Minato-ku Tokyo, 108-0075 Japan. De geautoriseerde vertegenwoordiging voor EMC en produkt veiligheid is Sony Deutschland GmbH, Hedelfinger Strasse 61, 70327 Stuttgart, Duitsland. Voor service- of garantiezaken verwijzen wij u graag naar de addressen in de afzonderlijke service/garantie documenten.

Nota para os clientes: as seguintes informações aplicam-se apenas ao equipamento comercializado nos países que aplicam as Directivas da UE
O fabricante deste produto é a Sony Corporation, 1-7-1 Konan Minato-ku Tokyo, 108-0075 Japão. O representante autorizado para Compatibilidade Electromagnética e segurança do produto é a Sony Deutschland GmbH, Hedelfinger Strasse 61, 70327 Stuttgart, Alemanha. Para qualquer assunto relacionado com serviço ou garantia por favor consulte a morada indicada nos documentos sobre serviço e garantias que se encontram junto ao produto.

Avviso per i clienti: le seguenti informazioni riguardano esclusivamente gli apparecchi venduti in paesi in cui sono applicate le direttive UE
Il fabbricante di questo prodotto è Sony Corporation, 1-7-1 Konan Minato-ku Tokyo, 108-0075, Giappone. Il rappresentante autorizzato ai fini della Compatibilità Elettromagnetica e della sicurezza del prodotto è Sony Deutschland GmbH, Hedelfinger Strasse 61, 70327, Stoccarda Germania. Per qualsiasi problema relativo all'assistenza o alla garanzia, si prega di fare riferimento agli indirizzi indicati nei documenti di assistenza e garanzia forniti con il prodotto.

Informacje dla klientów: poniższe informacje dotyczą wyłącznie urządzeń sprzedawanych w krajach, w których obowiązują dyrektywy Unii Europejskiej
Producentem tego produktu jest Sony Corporation, 1-7-1 Konan Minato-ku Tokyo, 108-0075 Japonia. Upoważnionym przedstawicielem producenta w Unii Europejskiej, uprawnionym do dokonywania i potwierdzania oceny zgodności z wymaganiami zasadniczymi, jest Sony Deutschland GmbH, Hedelfinger Strasse 61, 70327 Stuttgart, Niemcy. Należy nad dystrybucją na terytorium Rzeczypospolitej Polskiej sprawuje Sony Poland, 00-876 Warszawa, ul. Ogrodowa 58. W sprawach serwisowych i gwarancyjnych należy kontaktować się z podmiotami, których adresy podano w osobnych dokumentach gwarancyjnych lub serwisowych, lub z najbliższym sprzedawcą produktów Sony.

Aviz pentru clienţi: următoarele informaţii se aplică numai echipamentelor vândute în ţările care respectă directivele UE
Producătorul acestui aparat este : Sony Corporation, 1-7-1 Konan Minato-ku Tokio, 108-0075 Japonia. Reprezentantul autorizat pentru compatibilitatea electromagnetică si conformitatea electrosecurităţii produselor este : Sony Deutschland GmbH, Hedelfinger Strasse 61,70327 Stuttgart, Germania. Pentru orice problemă de service sau de garanţie , vă rugăm să consultaţi documentele de garanţie ce insoţesc aparatul.

Примечание для покупателей.
Следующая информация применима только для оборудования, продающегося в странах, где действуют директивы ЕС
Производителем данного устройства является корпорация Sony Corporation, 1-7-1 Konan, Minato-ku, Tokyo, 108-0075 Japan. Уполномоченным представителем по электромагнитной совместимости (EMC) и безопасности изделия является компания Sony Deutschland GmbH, Hedelfinger Strasse 61, 70327 Stuttgart, Germany. По вопросам обслуживания и гарантии обращайтесь по адресам, указанным в соответствующих документах.

Примітка для користувачів: наведена нижче інформація стосується лише обладнання, що продається у країнах, де застосовуються директиви ЄС
Виробником цього товару є корпорація Sony, офіс якої розташований за адресою: 1-7-1 Konan, Minato-ku, Tokyo, 108-0075 Japan (Японія). Уповноважений представник з питань ЕМС (Електромагнітна сумісність) та безпеки товарів – Sony Deutschland GmbH, адреса: Hedelfinger Strasse 61, 70327 Stuttgart, Germany (Німеччина). З приводу обслуговування або гарантії звертайтеся за адресами, вказаними в окремих документах, що обумовлюють питання гарантії та обслуговування.

Dimensions / Dimensions / Dimensiones / Abmessungen / Dimensioner / Afmetingen / Dimensões / Dimensioni / Wymiary / Dimensiuni / Размеры / Розміри

Unit: mm
Unité : mm
Unidad: mm
Einheit: mm
Enhet: mm
Eenheid: mm
Unidade: mm
Unità: mm
Jednostka: mm
Unitate: mm
Единицы: мм
Одиниці: мм

Tweeter
Haut-parleur d'aigus
Altavoz de agudos
Hochtöner

Diskanttöglalare
Tweeter
Altifalante de agudos
Tweeter

Głośnik wysokotonowy
Difuzor de înalte
Високочастотний громкоговоритель
Високочастотний динамік

A Reference Point / Point de référence / Punto de referencia / Bezugspunkt / Referenspunkt / Referentiepunt / Ponto de Referência / Punto di riferimento / Punkt odniesienia / Punct de referință / Опорная точка / Опорна точка

B Reference Plane / Plan de référence / Plano de referencia / Bezugsebene / Referensplan / Referentievlak / Plano de Referência / Piano di riferimento / Płaszczyzna odniesienia / Plan de referință / Опорная плоскость / Опорна площина

C Reference Axis / Axe de référence / Eje de referencia / Bezugsachse / Referensaxel / Referentieas / Eixo de Referência / Asse di riferimento / Oś odniesienia / Axă de referință / Опорная ось / Опорна вісь

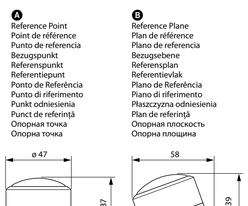

* *Depending on the attachment location, the dimension value may differ.*
* *Selon l'emplacement choisi pour fixer l'appareil, la dimension peut varier.*
* *Las dimensiones pueden variar en función de la ubicación del accesorio.*
* *Abhängig vom Standort des Apparats kann der Abmessungswert abweichen.*
* *Mätten kan variera beroende på var tillbehören placeras.*
* *Afhankelijk van de inbouwplaats, kunnen de afmetingen verschillen.*
* *Dependendo do local de instalação, o valor das dimensões pode ser diferente.*
* *A seconda della posizione di montaggio, il valore della dimensione potrebbe essere diverso.*
* *Wartość wymiaru może się różnić w zależności od miejsca mocowania.*
* *În funcţie de locul ataşării, valoarea dimensiunii poate să difere.*
* *В зависимости от места крепления это расстояние может быть разным.*
* *Значення розмірів можуть залежати від особливостей обраного місця кріплення пристрою.*

Woofer
Haut-parleur de graves
Altavoz de graves
Tiefton er

Bashöglalare
Woofer
Altifalante de graves
Woofer

Głośnik niskotonowy
Difuzor frecvenţe joase
Низкочастотный громкоговоритель
Низькочастотний динамік

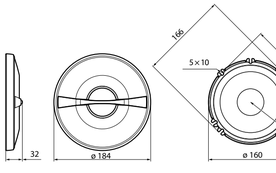

A Reference Point / Point de référence / Punto de referencia / Bezugspunkt / Referenspunkt / Referentiepunt / Ponto de Referência / Punto di riferimento / Punkt odniesienia / Punct de referință / Опорная точка / Опорна точка

B Reference Plane / Plan de référence / Plano de referencia / Bezugsebene / Referensplan / Referentievlak / Plano de Referência / Piano di riferimento / Płaszczyzna odniesienia / Plan de referință / Опорная плоскость / Опорна площина

C Reference Axis / Axe de référence / Eje de referencia / Bezugsachse / Referensaxel / Referentieas / Eixo de Referência / Asse di riferimento / Oś odniesienia / Axă de referință / Опорная ось / Опорна вісь

Passive crossover network
Circuit de recoupement passif
Red divisora de frecuencias pasivas
Passive Frequenzweiche

Passivt delningsfilter
Passief scheidingsnetwerk
Circuito cruzado passivo
Circuito separatore di frequenza passivo

Zwrotnica pasywna
Circuit separator de frecvenţă pasiv
Пассивный разделительный фильтр
Пасивний роздільювальний фільтр

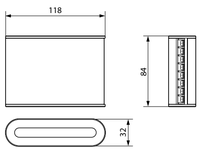

http://www.sony.net/

Precautions

- Do not continuously use the speaker system beyond the peak power handling capacity.
- Keep recorded tapes, watches, and personal credit cards using magnetic coding away from the speaker system to protect them from damage caused by the magnets in the speakers.

Caution
*When using the speakers with an amplifier or power booster employing the BTL (balanced transformerless) system, **be sure to connect the speaker system cords directly to the amplifier speaker cords.** If the connection is made through already existing speaker cords which have a common ⊖ lead for both the right and left channels, it is possible that no sound will be heard, and that the amplifier will be damaged.*

If you cannot find an appropriate mounting location, consult your car dealer or your nearest Sony dealer before mounting.

Précautions

- Ne faites pas fonctionner en continu le système de haut-parleurs à une puissance supérieure à sa puissance de crête.
- Gardez les bandes enregistrées, les montres et les cartes de crédit utilisant un code magnétique à l'écart du système de haut-parleurs pour éviter tout dommage causé par les aimants des haut-parleurs.

Attention
*Lorsque vous utilisez les haut-parleurs avec un amplificateur ou amplificateur de puissance utilisant la fonction BTL (équilibré sans transformateur), **raccordez les cordons du système de haut-parleurs directement aux cordons de haut-parleurs de l'amplificateur.** Si le raccordement est effectué via des cordons de haut-parleurs déjà existants comportant un fil ⊖ en commun pour les canaux de droite et de gauche, il est possible qu'aucun son ne se fasse entendre et que l'amplificateur soit endommagé.*

Si aucun emplacement approprié ne convient à l'installation, consultez le distributeur Sony le plus proche.

Precauciones

- Evite utilizar de forma continuada el sistema de altavoces con una potencia que sobrepase su capacidad de potencia máxima.
- Mantenga alejados del sistema de altavoces las cintas grabadas, relojes o tarjetas de crédito con codificación magnética para evitar daños que posiblemente causaría el imán de los altavoces.

Precaución
*Si utiliza los altavoces con un amplificador o un elevador de potencia con el sistema BTL (sin transformador balanceado), **asegúrese de conectar los cables del sistema de altavoces directamente con los cables de altavoces del amplificador.** Si la conexión se realiza a través de cables de altavoces ya existentes, con un hilo ⊖ común para el canal derecho y el izquierdo, es posible que no se escuche ningún sonido, y que el amplificador se dañe.*

Si no puede encontrar un emplazamiento apropiado para instalarlos, consulte al distribuidor de su automóvil o al proveedor de Sony más próximo.

Sicherheitsmaßnahmen

- Verwenden Sie das Lautsprechersystem nicht kontinuierlich über der maximalen Belastbarkeit.
- Halten Sie bespielte Tonbänder, Uhren und Kreditkarten mit Magnetcodierung von den Lautsprechern fern, um eine Beschädigung durch die Lautsprechermagnete zu vermeiden.

Vorsicht
*Wenn Sie die Lautsprecher mit einem Verstärker oder Zusatzverstärker mit BTL-System (symmetrisch, ohne Transformator) verwenden, müssen Sie die Kabel des Lautsprechersystems **unbedingt direkt an die Lautsprecherkabel des Verstärkers anschließen.** Erfolgt der Anschluss über bereits vorhandene Lautsprecherkabel mit einer gemeinsamen ⊖-Leitung für den rechten und den linken Kanal, ist möglicherweise kein Ton zu hören und der Verstärker wird beschädigt.*

Wenn Sie keine geeignete Einbaustelle finden, wenden Sie sich vor der Montage an Ihren Kfz-Händler oder an den nächsten Sony-Händler.

Försiktighetsåtgärder

- Driv inte högtalarsystemet kontinuerligt med högre toppeffekt än det klarar av.
- Kom ihåg att inspelade kassettband, klockor och kreditkort med magnetremsa kan skadas av magneterna i högtalarna och du bör därför inte lägga dem i närheten av högtalarna.

Se upp!
*Om du använder högtalarna med en förstärkare eller effektförstärkare med BTL-system (balanserad transformatorlös) **måste du ansluta högtalarsystemets kablar direkt till förstärkarens högtalarkablar.** Om du ansluter via befintliga högtalarkablar som har en gemensam ⊖-ledning för både höger och vänster kanal kommer du troligen inte att få något ljud och dessutom riskerar du att förstärkaren skadas.*

Om du inte hittar något bra ställe att montera högtalaren på bör du kontakta en bilåterförsäljare eller närmaste Sony-återförsäljare innan du monterar den.

Voorzorgsmaatregelen

- Belast de luidsprekers niet constant met een vermogen dat het maximale ingangsvermogen overschrijdt.
- Houd banden met opnamen, horloges en creditcards met magneetcodes uit de buurt van het luidsprekersysteem om mogelijke beschadiging door de luidsprekermagneten te voorkomen.

Opgelet
*Wanneer u de luidsprekers gebruikt in combinatie met een versterker of power booster met BTL-systeem (balanced transformerless), **moeten de luidsprekerkabels rechtstreeks worden verbonden met de luidsprekerkabels van de versterker.** Indien de aansluiting gebeurt op bestaande luidsprekerkabels met een gemeenschappelijke ⊖-geleider voor het rechter- en linkerkanaal, is er mogelijk geen geluid hoorbaar en kan de versterker worden beschadigd.*

Als u geen geschikte inbouwplaats vindt, raadpleeg dan uw autodealer of de dichtstbijzijnde Sony-dealer voordat u de luidsprekers gaat installeren.

Precauções

- Não utilize o sistema de altifalantes continuamente além da capacidade de potência de pico.
- Mantenha as cassetes gravadas, os relógios e os cartões de crédito pessoais que utilizem codificação magnética longe do sistema de altifalantes para evitar uma avaria provocada pelos imanes dos altifalantes.

Cuidado
*Quando utilizar os altifalantes com um amplificador ou um pré-amplificador equipado com o sistema BTL (balanceado sem transformador), **não se esqueça de ligar os cabos do sistema de altifalantes directamente aos cabos do altifalante do amplificador.** Se fizer a ligação com os cabos dos altifalantes já existentes, que têm um cabo comum ⊖ para os canais da direita e da esquerda, pode não ouvir nenhum som e o amplificador pode ficar danificado.*

Se não conseguir encontrar um local de instalação apropriado, consulte o concessionário da marca do seu automóvel ou o agente Sony mais próximo.

Precauzioni

- Non utilizzare il sistema diffusori con alimentazione di potenza nominale superiore a quella massima supportata e in modo prolungato.
- I nastri registrati, gli orologi e le carte di credito con codice magnetico devono essere tenuti lontano dal sistema diffusori, per evitare che i magneti dei diffusori possano danneggiarli.

Attenzione
*Se si utilizzano i diffusori con un amplificatore o un preamplificatore che utilizza il sistema BTL (senza trasformatore bilanciato), **accertarsi di collegare i cavi del sistema diffusori direttamente ai cavi dell'amplificatore.** Se il collegamento viene effettuato mediante i cavi diffusore già esistenti dotati di un cavo in comune ⊖ per i canali destro e sinistro, è possibile che non venga emesso alcun suono e che l'amplificatore venga danneggiato.*

Se non si riesce a individuare una posizione adatta per il montaggio, consultare il concessionario auto o il proprio rivenditore Sony.

Środki ostrożności

- Nie należy używać systemu głośnikowego przy ciągłym wyjściowej w sposób ciągły przekraczającej moc szczytową.
- Aby uniknąć uszkodzenia przechowywanych zawierających informacje zakodowane magnetycznie, takich jak nagrane kasety, zegarki lub osobiste karty kredytowe, należy przechowywać je z daleka od głośników, które zawierają wbudowane magnesy.

Przestroga
*W przypadku używania głośników podłączonych do wzmacniacza mocy lub wzmacniacza tonów niskich wykorzystującego system BTL (ang. balanced transformerless) należy upewnić się, **czy przewody systemu głośnikowego są bezpośrednio połączone z przewodami głośnikowymi wzmacniacza.** W przypadku wykonania połączenia z wykorzystaniem istniejących już przewodów głośnikowych ze wspólnym przewodem ⊖ dla prawego i lewego kanału żaden dźwięk może nie być słyszalny, a wzmacniacz może ulec uszkodzeniu.*

W przypadku trudności ze znalezieniem odpowiedniego miejsca na umieszczenie głośników proponujemy skonsultować się z punktem sprzedaży pojazdów lub najbliższym punktem obsługi firmy Sony.

Măsuri de siguranţă

- Nu utilizaţi în mod continuu sistemul de difuzoare peste capacitatea sa de tratare a puterii la vârf.
- Păstraţi benzile înregistrate, ceasurile şi cardurile de credit personale cu partea magnetică departe de sistemul de difuzoare pentru a le proteja de deteriorările cauzate de magneţii din difuzoare.

Atenţie
*Când utilizaţi difuzoarele cu un amplificator sau cu un amplificator de putere dotat cu sistem BTL (echilibrare fără transformator), **aveţi grijă să conectaţi cablurile sistemului de difuzoare direct la cablurile pentru difuzoare ale amplificatorului.** Dacă realizaţi conexiunea prin intermediul cablurilor de difuzor deja existente care au un fir comun ⊖ pentru ambele canale, stânga şi dreapta, este posibil să nu se audă nicăun sunet, iar amplificatorul se poate defecta.*

Dacă nu reuşiţi să găsiţi un amplasament corespunzător pentru montaj, consultaţi vânzătorul vehiculului sau cel mai apropiat distribuitor Sony înainte de montaj.

Меры предосторожности

- Не допускайте продолжительной подачи нагрузки на акустическую систему, превышающей его пиковую мощность.
- Не держите вблизи от акустических систем магнитные ленты с записью, часы или кредитные карточки с магнитным кодом во избежание их повреждения под воздействием магнитов, имеющихся в громкоговорителях.

Предупреждение
*При использовании громкоговорителей с усилителем или предварительным усилителем со сбалансированной бестрансформаторной системой (BTL) **обязательно подключите кабели акустических систем непосредственно к кабелям громкоговорителей от усилителя.** Если соединение будет выполнено с помощью уже имеющихся кабелей громкоговорителей с общим выводом ⊖ как для правого, так и для левого канала, возможно, что звук не будет выводиться, а усилитель может быть поврежден.*

Если не удается самостоятельно найти подходящее место для установки акустической системы, обратитесь в ближайшую автомобильную мастерскую или к ближайшему дилеру компании Sony.

Заходи безпеки

- Уникайте тривалого використання акустичної системи із перевищенням максимальної допустимої потужності.
- Тримайте записані магнітні плівки, годинники та особисті кредитні картки, які використовують магнітне кодування, подалі від акустичної системи, аби захистити їх від пошкодження під впливом магнітів, що знаходяться всередині динаміків.

Попередження
*Експлуатуючи динаміки з підсилювачем або підсилювачем потужності, що використовує систему BTL (збалансована система без трансформаторів), **обов'язково під'єднайте шнури акустичної системи безпосередньо до шнурів динаміків підсилювача.** Якщо з'єднання виконане наявними шнурами динаміків, які передбачають єдиний вивід ⊖ для обох каналів (лівого та правого), звук може не виводитися, та підсилювач може бути пошкоджено.*

Якщо знайти належне місце для монтажу системи не вдається, перед монтажем проконсультуйтеся з вашим автомобільним дилером або з найближчим дилером Sony.

Specifications

Speaker	Separate type, 2-way Woofer 16.5 cm, cone type Tweeter 2.5 cm, dome type
Short-term maximum power*1	350 W*2
Rated power	75 W*2
Rated impedance	4 Ω
Output sound pressure level	86±2 dB (1 W, 1 m)*2
Effective frequency range	45 – 36,000 Hz*2
Crossover frequency	5,000 Hz
Mass	Woofer: Approx. 1,020 g per speaker Tweeter: Approx. 70 g per speaker
Supplied accessories	Passive crossover network: Approx. 180 g per speaker Parts for installation

Design and specifications subject to change without notice.

*1 "Short-term maximum power" may also be referred to as "Peak Power".
*2 Testing Condition: IEC 60268-5 (2003-05)

Spécifications

Haut-parleur	Séparé, à 2 voies Haut-parleur de graves 16,5 cm, type en cône Haut-parleur d'aigus 2,5 cm, type en dôme
Puissance maximale à court terme*1	350 W*2
Puissance nominale	75 W*2
Impédance nominale	4 Ω
Niveau de pression acoustique	86±2 dB (1 W, 1 m)*2
Plage de fréquences efficace	45 – 36 000 Hz*2
Fréquence de transition	5 000 Hz
Poids	Haut-parleur de graves: Environ 1 020 g par haut-parleur Haut-parleur d'aigus: Environ 70 g par haut-parleur
Accessoires fournis	Circuit de recoupement passif: Environ 180 g par haut-parleur Pièces pour l'installation

La conception et les spécifications sont sujettes à des modifications sans préavis.

*1 La « Puissance maximale à court terme » peut aussi être désignée sous le nom de « Puissance de crête ».
*2 Conditions de test: CEI 60268-5 (2003-05)

Especificaciones

Altavoz	Tipo separado, 2 vías Altavoz de graves de 16,5 cm, tipo cónico Altavoz de agudos de 2,5 cm, tipo cúpula
Potencia máxima a corto plazo*1	350 W*2
Potencia nominal	75 W*2
Impedancia nominal	4 Ω
Nivel de presión del sonido de salida	86±2 dB (1 W, 1 m)*2
Rango de frecuencias efectivo	45 – 36,000 Hz*2
Frecuencia de corte	5.000 Hz
Peso	Altavoz de graves: Aprox. 1,020 g/altavoz Altavoz de agudos: Aprox. 70 g por altavoz
Accesorios suministrados	Red divisora de frecuencias pasivas: Aprox. 180 g por altavoz Componentes para instalación

Diseño y especificaciones sujetos a cambio sin previo aviso.

*1 "Potencia máxima a corto plazo" también puede denominarse "Potencia de pico".
*2 Condición de verificación: IEC 60268-5 (2003-05)

Technische Daten

Lautsprecher	Getrenntes 2-Wege-System Tieftöner 16,5 cm, Konus Hochtöner 2,5 cm, Kalotten-Typ
Kurzzeitige max. Leistung*1	350 W*2
Nennleistung	75 W*2
Nennimpedanz	4 Ω
Ausgangsschalldruckpegel	86±2 dB (1 W, 1 m)*2
Effektiver Frequenzbereich	45 – 36.000 Hz*2
Übergangsfrequenz	5.000 Hz
Gewicht	Tieftöner: ca. 1.020 g pro Lautsprecher Hochtöner: ca. 70 g pro Lautsprecher
Mitgelieferte Zubehör	Passive Frequenzweiche: ca. 180 g pro Lautsprecher Montageteile

Änderungen, die dem technischen Fortschritt dienen, bleiben vorbehalten.

*1 „Kurzzeitige max. Leistung" wird manchmal auch als „Spitzenleistung" bezeichnet.
*2 Testbedingung: IEC 60268-5 (2003-05)

Specifikationer

Högtalare	Separata, 2-vägs Bashögtalare 16,5 cm, kontyp Diskanttöglalare 2,5 cm, kupoltyp
Toppeffekt, kortvarig*1	350 W*2
Märkeffekt	75 W*2
Märkimpedans	4 Ω
Utmatad ljudtrycksnivå	86±2 dB (1 W, 1 m)*2
Effektivt frekvensomfång	45 – 36 000 Hz*2
Delningsfrekvens	5 000 Hz
Vikt	Bashögtalare: Ca 1 020 g per högtalare Diskanttöglalare: Ca 70 g per högtalare
Medföljande tillbehör	Passivt delningsfilter: Ca 180 g per högtalare Delar för installation

Rätten till ändring av design och specifikationer förbehålles.

*1 "Toppeffekt, kortvarig" kan även kallas för "Maxeffekt".
*2 Testvillkor: IEC 60268-5 (2003-05)

Technische gegevens

Luidspreker	Gescheiden type, 2-weg 16,5 cm Woofer, conustype 2,5 cm Tweeter, koepeltype
Maximaal ingangsvermogen*1	350 W*2
Nominaal ingangsvermogen	75 W*2
Impedantie	4 Ω
Gevoeligheid	86±2 dB (1 W, 1 m)*2
Frequentiebereik	45 – 36.000 Hz*2
Kantelfrequentie	5.000 Hz
Gewicht	Woofer: Ongeveer 1.020 g per luidspreker Tweeter: Ongeveer 70 g per luidspreker
Bijgeleverde accessoires	Passief scheidingsnetwerk: Ongeveer 180 g per luidspreker Onderdelen voor installatie

Ontwerp en specificaties kunnen zonder voorafgaande mededeling gewijzigd worden.

*1 "Maximaal ingangsvermogen" kan ook "piekvermogen" genoemd worden.
*2 Testvoorwaarde: IEC 60268-5 (2003-05)

Specifikationer

Högtalare	Separata, 2-vägs Bashögtalare 16,5 cm, kontyp Diskanttöglalare 2,5 cm, kupoltyp
Toppeffekt, kortvarig*1	350 W*2
Märkeffekt	75 W*2
Märkimpedans	4 Ω
Utmatad ljudtrycksnivå	86±2 dB (1 W, 1 m)*2
Effektivt frekvensomfång	45 – 36 000 Hz*2
Delningsfrekvens	5 000 Hz
Vikt	Bashögtalare: Ca 1 020 g per högtalare Diskanttöglalare: Ca 70 g per högtalare
Medföljande tillbehör	Passivt delningsfilter: Ca 180 g per högtalare Delar för installation

Rätten till ändring av design och specifikationer förbehålles.

*1 "Toppeffekt, kortvarig" kan även kallas för "Maxeffekt".
*2 Testvillkor: IEC 60268-5 (2003-05)

Especificações

Altifalante	Tipo separado, 2 vias Altifalante de graves 16,5 cm, tipo cone Altifalante de agudos 2,5 cm, tipo cupula
Potência máxima de curto-prazo*1	350 W*2
Potência nominal	75 W*2
Impedância nominal	4 Ω
Nível de pressão acústica de saída	86±2 dB (1 W, 1 m) *2
Amplitude de frequência efectiva	45 – 36.000 Hz*2
Frequência cruzada	5.000 Hz
Peso	Altifalante de graves: Aprox. 1.020 g por altifalante Altifalante de agudos: Aprox. 70 g por altifalante
Acessórios fornecidos	Circuito cruzado passivo: Aprox. 180 g por altifalante Peças para instalação

Design e especificações sujeitos a alterações sem aviso prévio.

*1 "Potência máxima de curto-prazo" pode também ser referida como "Potência de pico".
*2 Condição de Teste: IEC 60268-5 (2003-05)

Caratteristiche tecniche

Diffusore	Tipo separato, 2 vie Woofer 16,5 cm, tipo a cono Tweeter 2,5 cm, tipo a cupola
Potenza massima a breve termine*1	350 W*2
Potenza nominale	75 W*2
Impedenza nominale	4 Ω
Livello pressione sonora in uscita	86±2 dB (1 W, 1 m)*2
Gamma di frequenza effettiva	45 – 36.000 Hz*2
Frequenza di transizione	5.000 Hz
Peso	Woofer: circa 1.020 g per diffusore Tweeter: circa 70 g per diffusore
Accessori in dotazione	Circuito separatore di frequenza passivo: circa 180 g per diffusore Elementi per installazione

Il design e le caratteristiche tecniche sono soggetti a modifiche senza preavviso.

*1 "Potenza massima a breve termine" potrebbe anche essere riferito a "Alimentazione massima".
*2 Condizione di prova: IEC 60268-5 (2003-05)

Dane techniczne

Głośnik	Typ oddzielny, 2-drożny Głośnik niskotonowy 16,5 cm, typ stożkowy Głośnik wysokotonowy 2,5 cm, typ kopulowy
Maksymalna moc chwilowa*1	350 W*2
Moc znamionowa	75 W*2
Impedancja znamionowa	4 Ω
Wyjściowe ciśnienie akustyczne	86±2 dB (1 W, 1 m)*2
Skuteczne pasmo przenoszenia	45 – 36 000 Hz*2
Częstotliwość zwrotnicy	5 000 Hz
Waga	Głośnik niskotonowy: Około 1 020 g pojedynczy głośnik Głośnik wysokotonowy: Około 70 g pojedynczy głośnik
Akcesoria dodatkowe	Zwrotnica pasywna: Około 180 g pojedynczy głośnik Elementy instalacyjne

Dostarczony osprzęt

Konstrukcja i dane techniczne mogą ulec zmianie bez uprzedzenia.

*1 „Maksymalna moc chwilowa" jest także nazywana „mocą szczytową".
*2 Warunki testowe: IEC 60268-5 (2003-05)

Specificații

Difuzor	Tip separat, 2 căi Difuzor frecvenţe joase 16,5 cm, tip con Difuzor înalte de 2,5 cm, tip dome
Putere maximă pe termen scurt*1	350 W*2
Putere nominală	75 W*2
Impedanţă nominală	4 Ω
Nivel presiune acustică la ieşire	86±2 dB (1 W, 1 m)*2
Interval de frecvenţă efectiv	45 – 36.000 Hz*2
Frecvenţă de tranziţie	5.000 Hz
Masă	Difuzor de înalte: Aprox. 1.020 g per difuzor Difuzor frecvenţe joase: Aprox. 70 g per difuzor
Accesorii furnizate	Circuit separator de frecvenţă pasiv: Aprox. 180 g per cutie Componente pentru instalare

Designul şi specificaţiile pot fi modificate fără aviz prealabil.

*1 „Puterea maximă pe termen scurt" poate fi referită şi ca „Putere la vârf ".
*2 Condiţie de testare: IEC 60268-5 (2003-05)

Технические характеристики

Громкоговоритель	раздельный, 2-полосный Низкочастотный громкоговоритель 16,5 см, конического типа Высокочастотный громкоговоритель 2,5 см, купольного типа
Кратковременная максимальная мощность*1	350 Вт*2
Номинальная мощность	75 Вт*2
Номинальное сопротивление	4 Ом
Уровень выходного звукового давления	86±2 дБ (1 Вт, 1 м)*2
Рабочий диапазон частот	45 – 36000 Гц*2
Частота разделения	5000 Гц
Масса	Низкочастотный громкоговоритель: Приблизительно 1020 г каждый громкоговоритель Высокочастотный громкоговоритель: Приблизительно 70 г каждый громкоговоритель
Входящие в комплект принадлежности	Пассивный разделительный фильтр: Приблизительно 180 г каждый громкоговоритель Детали для установки

Конструкция и технические характеристики могут быть изменены без уведомления.

*1 «Кратковременная максимальная мощность» также может называться термином «Пиковая мощность»
*2 Условие испытания: IEC 60268-5 (2003-05)

Технічні характеристики

Динаміки	роздільного типу, двосмугові: Низькочастотний динамік 16,5 см, конічного типу Високочастотний динамік 2,5 см, куполового типу.
Максимальна короткочасна потужність*1	350 Вт*2
Номінальна потужність	75 Вт*2
Номінальний імпеданс	4 Ом
Рівень тиску вихідного звуку	86±2 дБ (1 Вт, 1 м)*2
Робочій діапазон частот	45 – 36000 Гц*2
Частота розділення	5000 Гц
Вага	Низькочастотний динамік: приблизно 1020 г кожний динамік Високочастотний динамік: приблизно 70 г кожний динамік
Додаткове обладнання	Пасивний роздільювальний фільтр: приблизно 180 г кожний динамік Обладнання для монтажу

Конструкція та технічні характеристики можуть бути змінені без попередження.

*1 Інше визначення «максимальної короткочасної потужності» - «Пікова потужність».
*2 Умови проведення випробувань: IEC 60268-5 (2003-05)

Обладнання відповідає вимогам Технічного регламенту обмеження використання деяких небезпечних речовин в електричному та електронному обладнанні (постанова КМУ від 03.12.2008 № 1057).

Mounting / Montage / Montaje / Montage / Montering / Montage / Montagem / Montaggio / Montaż / Montaj / Монтаж / Встановлення

Before mounting

A depth of at least 65 mm is required to mount the woofer. Measure the depth of the area where you

Parts list / Liste des pièces / Lista de las piezas / Teileliste / Lista över medföljande delar / Onderdelenlijst / Lista de peças / Elenco dei componenti / Spis części / Lista componentelor / Комплектующие детали / Список деталей

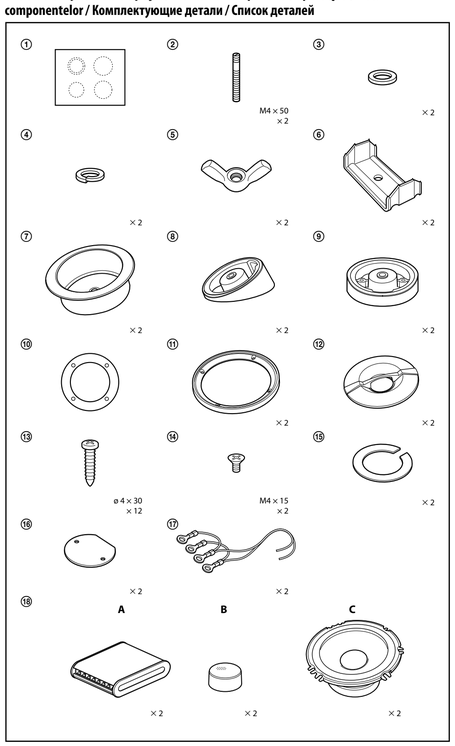

Tweeter / Haut-parleur d'aigus / Altavoz de agudos / Hochtöner / Diskanthögtalare / Tweeter / Altifalante de agudos / Tweeter / Głośnik wysokotonowy / Difuzor de înalte / Высокочастотный громкоговоритель / Високочастотний динамік

Example / Exemple / Ejemplo / Beispiel / Exempel / Voorbeeld / Exemplo / Esempio / Przykład / Exemplu / Пример / Приклад

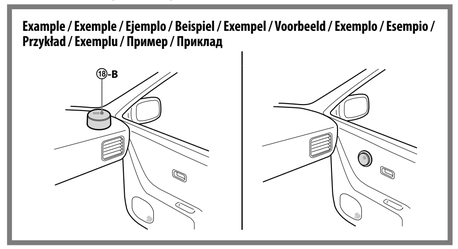

1 Remove the inside door panel.
Retirez le panneau intérieur de la portière.
Extraiga el panel interior de la puerta.
Nehmen Sie die Innenabdeckung der Tür ab.
Ta bort insidan på dörren.
Verwijder het binnenste deurpaneel.
Retire o painel do lado de dentro da porta.
Rimuovere il pannello interno della portiera.
Zdejmij panel wewnętrzny drzwi.
Scoateţi panoul dinspre interior al uşii.
Снимите внутреннюю панель двери.
Вилучіть внутрішню панель дверцят.

2 Use the template ① to ensure an exact cutout.
Utilisez le gabarit ① pour garantir une découpe exacte.
Utilice la plantilla ① para realizar el corte con exactitud.
Verwenden Sie die Schablone ①, damit die Aussparung präzise ausfällt.
Använd mallen ① så att du skär upp rätt storlek på urtaget.
Teken de vorm precies af met behulp van de sjabloon ①.
Utilize o modelo ① para garantir um recorte exacto.
Utilizzare la sagoma ① per ottenere un foro preciso.
Użyj szablonu ①, aby zachować precyzyjny kształt wycięcia.
Utilizaţi şablonul ① pentru a asigura o decupare exactă.
Воспользуйтесь шаблоном ①, чтобы точно вырезать отверстие.
Аби забезпечити точність прорізання, скористайтеся шаблоном ①.

Decide the method to mount the unit depending on the type of the car and the installation location.*
Choisissez la méthode à utiliser pour monter l'appareil selon le type de voiture et l'emplacement de montage choisi.*
Elija el método para instalar la unidad en función del tipo de automóvil y el lugar de instalación.*
Wählen Sie die Montageart je nach Fahrzeugtyp und Montageposition aus.*
Välj monteringssätt efter vad som är lämpligt för bilen och platsen du utför monteringen.*
Kies de inbouwmethode volgens het type auto en de inbouwpositie.*
Escolha o método de montagem do aparelho de acordo com o tipo de veículo e o local de instalação.*
Decidere il metodo di montaggio dell'apparecchio in base al tipo di automobile e alla posizione di installazione.*
Wybierz metodę montażu głośnika w zależności od typu samochodu i położenia instalacji.*
Decideţi asupra metodei de montaj al unităţii în funcţie de tipul vehiculului şi de amplasamentul de instalare.*
Выберите способ монтажа устройства в зависимости от модели автомобиля и места установки.*
Оберіть спосіб монтажу пристрою з урахуванням особливостей автомобіля та місця встановлення.*

* Use ① if needed
* Utilisez ① si nécessaire
* En caso necesario, utilice ①
* Verwenden Sie bei Bedarf ①.
* Använd ① vid behov
* Gebruik ① indien nodig.
* Utilize ① se necessário
* Utilizzare ①, se necessario
* W razie potrzeby użyj ①
* Utilizaţi ① dacă este necesar
* При необходимости воспользуйтесь шаблоном ①
* Якщо необхідно, скористайтеся ①

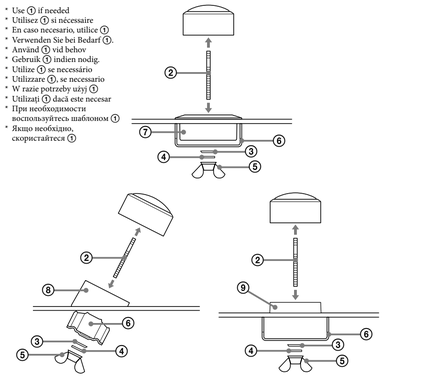

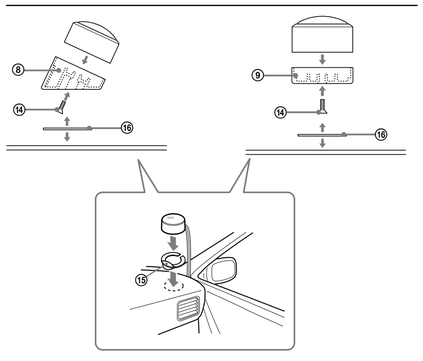

Woofer / Haut-parleur de graves / Altavoz de graves / Tieftöner / Bashögtalare / Woofer / Altifalante de graves / Woofer / Głośnik niskotonowy / Difuzor frecvenţe joase / Низкочастотный громкоговоритель / Низькочастотний динамік

1 Mark the 4 bolt holes and make them 3.2 mm in diameter.
Marquez les 4 orifices des boulons et percez des trous de 3,2 mm de diamètre.
Marque los orificios para los 4 pernos y haga agujeros de 3,2 mm de diámetro.
Markieren Sie die 4 Schraubenlöcher und bohren Sie Löcher mit 3,2 mm Durchmesser.
Markera de 4 skruvhålen och gör dem 3,2 mm i diameter.
Markeer de 4 schroefgaten en boor gaten met een diameter van 3,2 mm.
Marque o sítio dos furos para os 4 parafusos. Faça os furos com 3,2 mm de diâmetro.
Contrassegnare i 4 fori dei bulloni e praticare fori di 3,2 mm di diametro.
Zaznacz 4 otwory na wkręty o średnicy 3,2 mm.
Marcaţi găurile pentru cele 4 şuruburi şi găuriţi cu un diametru de 3,2 mm.
Разметьте и просверлите 4 отверстия для винтов. Диаметр отверстий: 3,2 мм.
Позначте та просвердліть 4 отвори для гвинтів діаметром 3,2 мм.

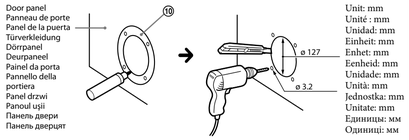

2 Remove the grille net.
Retirez la grille de protection.
Extraiga la red de rejilla.
Entfernen Sie die Gittermaske.

Ta bort högtalarnätet.
Verwijder het rooster.
Retire a grelha.
Staccare la griglia.

Zdejmij osłonę głośnika.
Scoateţi grila de protecţie.
Снимите решетку.
Зніміть решітку.

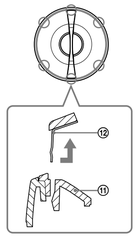

3

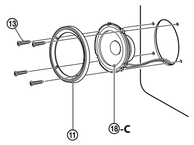

4 Press and insert the edges of the grille net.
Appuyez pour insérer les bords de la grille de protection.
Presione e introduzca los extremos de la red de rejilla.
Drücken Sie auf die Kanten der Gittermaske und setzen Sie sie ein.

Tryck ihop och sätt i grillnätets kanter.
Oefen druk uit om de randen van het rooster in te voegen.
Pressione e introduza as extremidades da grelha.
Inserire i bordi della griglia tenendoli premuti.

Naciśnij i wsuń krawędzie osłony głośnika.
Apăsaţi şi introduceţi marginile grilei de protecţie.
Нажмите на края решетки и вставьте ее.
Вставте решітку, натиснувши на краї.

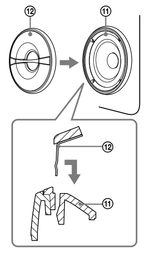

How to remove the grille net.
Comment retirer la grille de protection.
Cómo extraer la red de rejilla.
Abnehmen der Gittermaske.

Ta bort högtalarnätet.
Het rooster verwijderen.
Como retirar a grelha.
Per staccare la griglia.

Jak zdjąć osłonę głośnika.
Cum se scoate grila de protecţie.
Снятие решетки.
Зняття решітки.

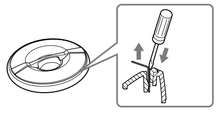

Passive crossover network / Circuit de recoupement passif / Red divisora de frecuencias pasivas / Passive Frequenzweiche / Passivt delningsfilter / Passief scheidingsnetwerk / Circuito cruzado passivo / Circuito separatore di frequenza passivo / Zwrotnica pasywna / Circuit separator de frecvenţă pasiv / Пассивный разделительный фильтр / Пасивний розділювальний фільтр

Remove the connection box cover by hand.
Retirez manuellement le couvercle du boîtier de connexion.
Extraiga la cubierta de la caja de conexiones manualmente.
Nehmen Sie die Abdeckung der Anschlussdose von Hand ab.
Ta bort skyddet för anslutningslådan för hand.
Verwijder de klep van de verbindingsdoos met de hand.
Retire a tampa da caixa de ligações à mão.
Rimuovere manualmente il coperchio della scatola di collegamento.
Zdejmij rękoma pokrywę skrzynki połączeń.
Scoateţi manual capacul casetei pentru conexiuni.
Вручную снимите крышку соединительной коробки.
Зніміть кришку з'єднувальної коробки вручну.

Adjusting the sound pressure of the tweeter
You can switch the sound pressure to 0 dB or –3 dB.

Réglage de la pression acoustique du haut-parleur d'aigus
Vous pouvez commuter la pression acoustique entre 0 dB et –3 dB.

Ajuste de la presión acústica del altavoz de agudos
Puede variar la presión acústica entre 0 dB y –3 dB.

Einstellen des Schalldrucks des Hochtöners
Sie können als Schalldruck einen Wert von 0 dB oder –3 dB einstellen.

Ställa in ljudtrycket på diskanthögtalarna
Du kan ställa in ljudtrycket mellan 0 dB och –3 dB.

De geluidsdruk van de tweeter regelen
De geluidsdruk kan worden ingesteld op 0 dB of – 3 dB.

Regular a pressão acústica do altifalante de agudos
Pode mudar a pressão acústica para 0 dB ou –3 dB.

Regolazione della pressione sonora del tweeter
È possibile regolare la pressione sonora su 0 dB o su –3 dB.

Regulacja ciśnienia akustycznego głośnika wysokotonowego
Ciśnienie akustyczne można ustawić na 0 dB lub -3 dB.

Reglarea presiunii sunetului la difuzoarele de înalte
Puteţi comuta presiunea sunetului la 0 dB sau la –3 dB.

Настройка звукового давления высокочастотного громкоговорителя
Можно установить звуковое давление 0 дБ или –3 дБ.

Регулювання звукового тиску високочастотного динаміка
Користувач може визначити такі значення звукового тиску: 0 дБ або –3 дБ.

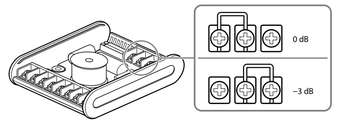

Connections / Connexions / Conexiones / Anschlüsse / Anslutningar / Aansluitingen / Ligações / Collegamenti / Połączenia / Conexiuni / Подсоединение / Підключення

Standard connection / Raccordement standard / Conexión estándar / Standardverbindung / Standardanslutning / Standaardaansluiting / Ligação padrão / Collegamento standard / Połączenie standardowe / Conectare standard / Стандартное соединение / Стандартне підключення

Power amplifier (not supplied) / Amplificateur de puissance (non fourni) / Amplificador de potencia (no suministrado) / Endversterker (nicht mitgeliefert) / Effektförstärkare (medföljer ej) / Eindversterker (niet bijgeleverd) / Amplificador de potência (não fornecido) / Amplificatore di potenza (non in dotazione) / Wzmacniacz mocy (nie załączony) / Amplificator de putere (nu este furnizat) / Усилитель мощности (не прилагается) / Підсилювач потужності (не постачається в комплекті)

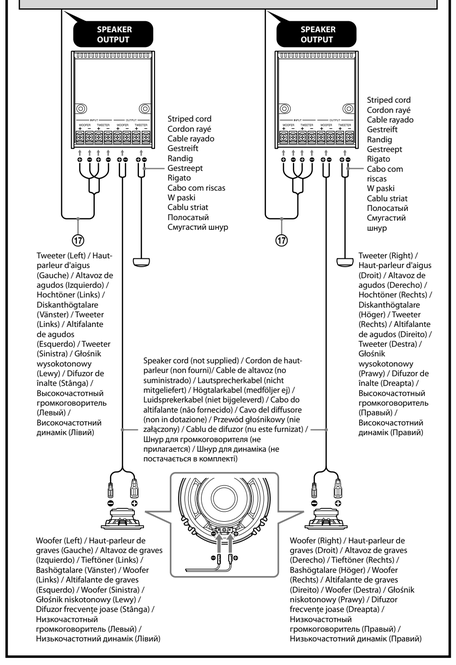

Basic connection / Raccordement de base / Conexión básica / Grundlegende Anschlüsse / Grundläggande anslutning / Basisaansluiting / Ligação básica / Collegamento base / Połączenie podstawowe / Conectare de bază / Основное подключение / Основне підключення

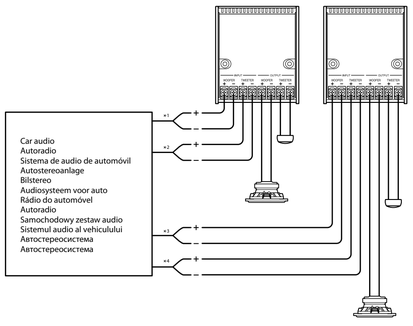

+1 Rear right speaker
+1 Haut-parleur arrière droit
+1 Altavoz posterior derecho
+1 Rechter Hecklautsprecher
+1 Höger bakhögtalare
+1 Luidspreker rechts achteraan
+1 Altifalante traseiro direito
+1 Diffusore posteriore destro
+1 Głośnik tylny prawy
+1 Difuzor dreapta spate
+1 Правый задний динамик
+1 Задній правий динамік

+2 Front right speaker
+2 Haut-parleur avant droit
+2 Altavoz frontal derecho
+2 Rechter Frontlautsprecher
+2 Höger fronthögtalare
+2 Luidspreker rechts vooraan
+2 Altifalante dianteiro direito
+2 Diffusore anteriore destro
+2 Głośnik przedni prawy
+2 Difuzor dreapta față
+2 Правый передний динамик
+2 Передній правий динамік

+1 Rear left speaker
+1 Haut-parleur arrière gauche
+1 Altavoz posterior izquierdo
+1 Linker Hecklautsprecher
+1 Vänster bakhögtalare
+1 Luidspreker links achteraan
+1 Altifalante traseiro esquerdo
+1 Diffusore posteriore sinistro
+1 Głośnik tylny lewy
+1 Difuzor stânga spate
+1 Левый задний динамик
+1 Задній лівий динамік

+2 Front left speaker
+2 Haut-parleur avant gauche
+2 Altavoz frontal izquierdo
+2 Linker Frontlautsprecher
+2 Vänster fronthögtalare
+2 Luidspreker links vooraan
+2 Altifalante dianteiro esquerdo
+2 Diffusore anteriore sinistro
+2 Głośnik przedni lewy
+2 Difuzor stânga față
+2 Левый передний динамик
+2 Передній лівий динамік

Optional amplifier / Amplificateur en option / Amplificador opcional / Gesondert erhältlicher Verstärker / Tillvalsförstärkare / Optionele versterker / Amplificador opcional / Amplificatore opzionale / Dodatkowy wzmacniacz / Amplificator opţional / Дополнительный усилитель / Додатковий підсилювач
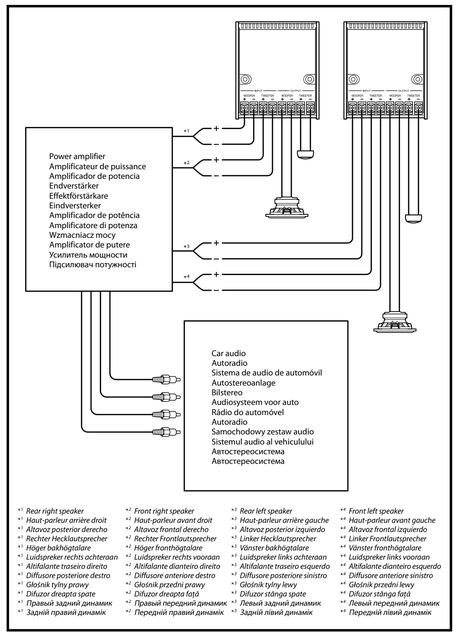
To extend the lower (bass) range, connect an optional amplifier to the LOW terminals of the speakers. / Pour étendre la gamme inférieure (graves), raccordez un amplificateur en option aux bornes LOW des haut-parleurs. / Para ampliar el intervalo de los sonidos más bajos (graves), conecte un amplificador opcional a los terminales LOW de los altavoces. / Zum Erweitern des unteren Frequenzbereichs (Bässe) schließen Sie einen gesondert erhältlichen Verstärker an die LOW-Anschlüsse der Lautsprecher an. / Om du vill utöka det nedre frekvensområdet (bas), ansluter du en tillvalsförstärkare till högtalarnas LOW-terminaler. / Om het bereik van de lage tonen (bass) te vergroten, kunt u een optionele versterker aansluiten op de LOW-aansluitingen van de luidsprekers. / Para alargar a gama de graves (baixos), ligue o amplificador opcional aos terminais LOW das colunas. / Per ampliare la gamma inferiore (bassi), collegare un amplificatore opzionale ai morsetti LOW dos altifalantes. / Aby zwiększyć zakres tonów niskich (basów), należy podłączyć dodatkowy wzmacniacz do zacisków LOW głośników. / Pentru a extinde gama inferioară (frecvenţe joase), conectaţi un amplificator opţional la bornele LOW ale difuzoarelor. / Чтобы усилить низкочастотный диапазон (басовые частоты), подключите дополнительный усилитель к разъемам LOW на громкоговорителях. / Щоб збільшити діапазон низьких частот, приєднайте додатковий підсилювач до роз'ємів LOW на динаміках.