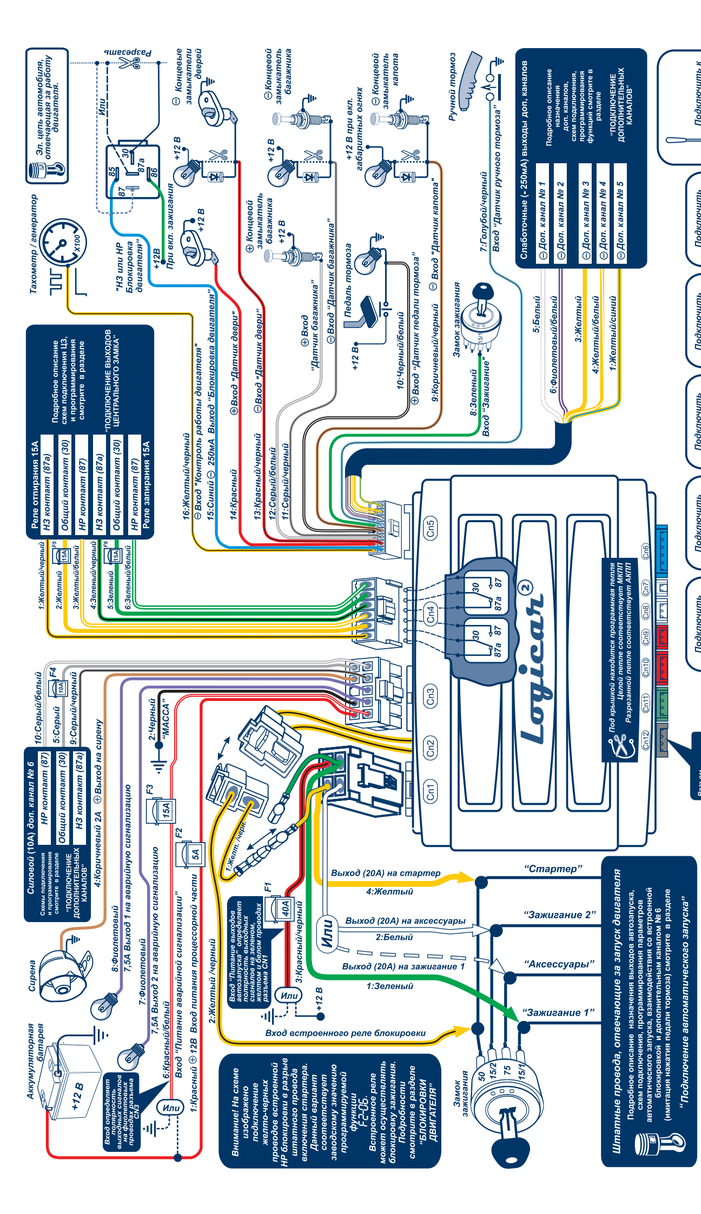

ПОДКЛЮЧЕНИЕ ВЫХОДОВ ЦЕНТРАЛЬНОГО ЗАМКА

Выберите вариант подключения центрального замка из предложенных ниже схем.

Запрограммируйте длительность управляющих сигналов с помощью функции - F2-03

Запрограммируйте алгоритм сигнала отпирания с помощью функции - F2-04

Запрограммируйте алгоритм сигнала запирания с помощью функции - F2-05

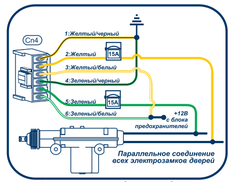

Параллельное соединение всех электроприводов дверей

Схема управления двухпроводным активатором

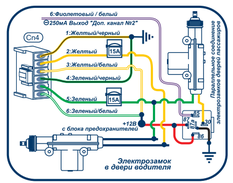

Электрозамок в двери водителя

Схема приоритетного отпирания замка двери водителя

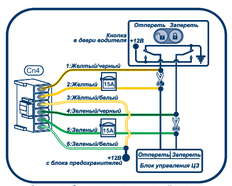

Схема подключения к штатной кнопке управления с инверсией полярности

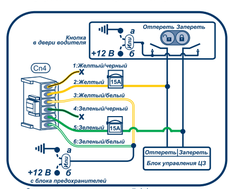

Схема с отрицательной (а) или положительной (б) полярностью управления ЦЗ

Схема подключения к пневматическому замку

Для каждой схемы установите функции:

СХЕМА № 1

F2-03 в значение 1

СХЕМА № 2

F2-03 в значение 1
F2-04 в значение 2
F2-16 в значение 3

СХЕМА № 3

F2-03 в значение 1

СХЕМА № 4

F2-03 в значение 1
или
для реализации функции "Комфорт" установите
F2-03 в значение 3

СХЕМА № 5

F2-03 в значение 2
или
для реализации функции "Комфорт" установите
F2-03 в значение 4

ПОДКЛЮЧЕНИЕ ДОПОЛНИТЕЛЬНЫХ КАНАЛОВ

Доп. каналы № 1 и № 2 могут управляться командами с брелока и системными событиями.

Доп. каналы № 3, № 4 и № 5 могут управляться по системным событиям, как каналы общего назначения. А также, могут быть переназначены под управление автозапуском.

Силовой доп. канал № 6 используется для дистанционного отпирания замка багажника. Может быть переназначен для имитации нажатия педали тормоза при включении стартера во время автоматического запуска двигателя. Может использоваться как силовой дистанционно управляемый канал общего назначения

Управление силовыми эл.цепями доп.каналами № 1, № 2, № 3, № 4, № 5 с использованием дополнительного реле

Управление слаботочными эл.цепями доп.каналами № 1, № 2, № 3, № 4, № 5

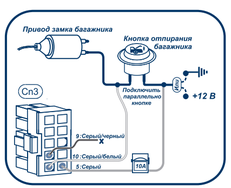

Использование доп. канала № 6 для управления замком багажника

Использование доп. канала № 6 для имитации нажатия педали тормоза

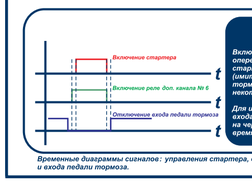

Временные диаграммы сигналов: управления стартера, включения доп. канала № 6 и входа педали тормоза.

Для каждой схемы установите функции:

СХЕМА № 6

Длительность сигнала канала:
№ 1 - функция F2-08
№ 2 - функция F2-09
№ 3 - функция F2-10
№ 4 - функция F2-11
№ 5 - функция F2-12

Событие включения канала:
№ 1 - функция F2-5
№ 2 - функция F2-6
№ 3 - функция F2-7
№ 4 - функция F2-8
№ 5 - функция F2-9

СХЕМА № 7

Длительность сигнала канала:
№ 1 - функция F2-08
№ 2 - функция F2-09
№ 3 - функция F2-10
№ 4 - функция F2-11
№ 5 - функция F2-12

Событие включения канала:
№ 1 - функция F2-5
№ 2 - функция F2-6
№ 3 - функция F2-7
№ 4 - функция F2-8
№ 5 - функция F2-9

СХЕМА № 8

Длительность сигнала канала № 6 функция F2-13

Событие включения канала № 6 функция F2-21 *в значении 1*

СХЕМА № 9

Длительность сигнала канала № 6 не зависит от функции F2-13 *и определяется временем работы стартера (смотрите временные диаграммы, на Ск. №10). Событие включения канала № 6 функция* F2-21 *в значении 3*

СХЕМА № 10

Включение доп. канала № 6 опережает включение стартера на 0,5 сек. (имитация нажатия педали тормоза требуется для запуска некоторых марок автомобилей)

Для исключения тревоги от входа педали тормоза, сигнал на черном/белом проводе во время запуска игнорируется

ПОДКЛЮЧЕНИЕ АВТОМАТИЧЕСКОГО ЗАПУСКА

Под сдвижной крышкой процессорного блока находится программная петля, определяющая тип коробки передач. Целой петле соответствует механическая коробка передач. Для выбора автоматической коробки передач петлю необходимо разрезать.

Выберите способ контроля за работой двигателя. Запрограммируйте функцию - F2-30.

Выберите время включения стартера с помощью программируемой функции - F2-22, *если контроль за работой двигателя осуществляется по сигналу тахометра. В этом случае стартер будет включаться на выбранное время, а затем будет производится сравнение текущих оборотов с записанными в память системы.*
Прирращение минимального времени работы стартера при каждой следующей попытке (всего три попытки) устанавливается программируемой функцией - F2-24.

Выберите время включения стартера с помощью программируемой функции - F2-23, *если контроль за работой двигателя осуществляется по сигналу генератора. В этом случае стартер будет включаться на выбранное время, но будет досрочно прекращать работу по факту появления сигнала генератора.*

Для автомобилей, оснащенных дизельным двигателем, запрограммируйте временную задержку между включением зажигания и включением стартера с помощью программируемой функции - F2-25.

Алгоритм работы белого провода определяется программируемой функцией - F2-20.
Если для запуска двигателя требуется наличие двух выходов основного зажигания, оставьте данную функцию в заводском значении. Если для запуска требуется только одно основное зажигание и требуется отключать в момент работы стартера часть оборудования (для облегчения пуска), установите данную функцию во второе значение.

Если силовых цепей разъема Cn1 *недостаточно, для реализации функции автоматического запуска можно организовать дополнительные цепи управления, запрограммировав назначение дополнительных каналов № 3, № 4 и № 5. Установите функцию -* F2-14 *в третьем значении. Дополнительные каналы № 3, № 4 и № 5 станут выполнять функции выходов "Стартера", "Зажигания 1" и "Зажигания 2" соответственно.*

Если для включения стартера требуется нажатие педали тормоза, подключите доп. канал № 6 к педали тормоза, как это изображено на Ск. № 9.

При подключении функции автоматического запуска можно организовать блокировку цепи стартера (смотрите Ск. № 11) или блокировку цепи зажигания (смотрите Ск. № 12).

При подключении автозапуска необходимо учитывать, что толстый зеленый провод разъема Cn1 *является только выходом "Зажигания 1". Для контроля за включением зажигания служит тонкий зеленый провод в разъеме* Cn5.

Автомобиль с классическим замком зажигания:

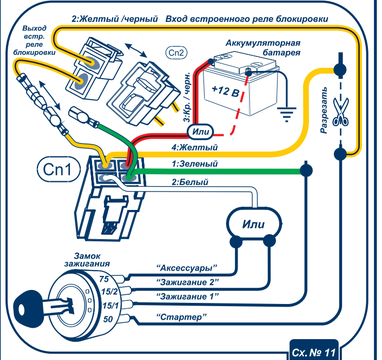

Ск. № 11

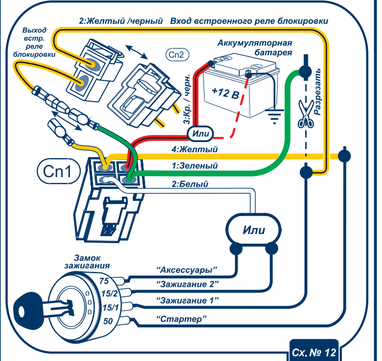

Ск. № 12

Автомобиль, оснащенный кнопкой START/STOP:

В различных марках и моделях автомобилей используются оригинальные способы управления запуском автомобиля. На сегодняшний день не существует единого стандарта реализации алгоритмов пуска (глушения) двигателя посредством кнопки START/STOP. Рекомендации по реализации функции автоматического запуска для кнопочных автомобилей в данном описании будут носить общий характер.

Подключение к кнопке можно организовать двумя способами:
1) С помощью силовых цепей запуска, как это изображено на Ск. № 13.
2) С помощью доп. канала № 3, как это изображено на Ск. № 14.
Первый вариант управления необходимо использовать, когда напряжение питания кнопки отличается от +12 В. Второй вариант можно использовать, когда полярность управления - отрицательная (MASCA), а ток управления не превышает - 250 мА.
Для управления автоматическим запуском с помощью доп. канала № 3 необходимо установить функцию - F2-14 *в третье значение.*

Для имитации нажатия педали тормоза подключите доп. канал № 6 к педали тормоза, как это изображено на Ск. №9.
Установите функцию - F2-22 *в третье значение.*

Установите функцию - F2-29 *во второе значение, чтобы разрешить появление импульса, длительностью 0,5 сек. на выходе стартера в момент окончания запуска.*

Выберите длительность сигнала на кнопку и задержку сигнала с помощью функций

F2-22 *и* F2-25, *соответственно.*

Подключите тонкий зеленый провод разъема Cn5 *к штатному проводу автомобиля, на котором появляется +12 В при включенных зажигании и не пропадает в момент включения стартера. При глушении напряжение +12 В на данном проводе должно исчезать без задержек.*

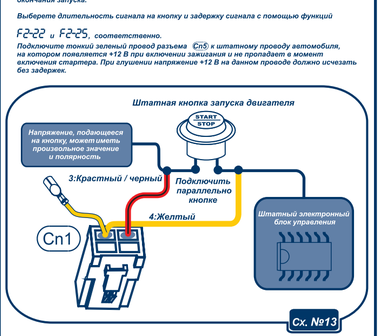

Ск. №13

Ск. №14

БЛОКИРОВКИ ДВИГАТЕЛЯ

Охранная система может осуществлять блокировку двигателя по двум цепям.
Для этого в системе имеется встроенное реле блокировки и слаботочный выход управления внешним реле.

Выводы встроенного нормально разомкнутого реле выводятся через разъем Cn2 *(два толстых желтых/черных провода).*

При заводском значении программируемой функции - F2-05 *встроенное реле используется для блокировки стартера и должно подключаться по схеме Ск. № 11.*
"Блокировка стартера" выполняет две задачи:
Защита от несанкционированного запуска двигателя в режиме охраны.
Защита от случайного включения стартера ключом во время автозапуска.
Блокировка включается немедленно при постановке в охрану, включении режима JackStop™; во время работы двигателя во всех автоматических режимах.

При опционном значении программируемой функции - F2-06 *встроенное реле используется для блокировки зажигания и должно подключаться по схеме Ск. № 12.*
"Блокировка зажигания" включается при постановке на охрану, но не создает препятствий работе двигателя во всех автоматических режимах.
В режиме JackStop™ происходит блокирование зажигания по прогрессивному закону (прерывистый режим работы, при котором интервал выключения реле постоянно увеличивается).

Аналогичным образом синий провод разъема Cn5 *(выход -250 мА на внешнее реле блокировки) может выполнять блокировку стартера или зажигания.*
При заводском значении программируемой функции - F2-06 *синий провод используется для блокировки зажигания, а при опционном – для блокировки стартера.*

Программная функция - F2-07 *определяет тип внешнего реле. Заводскому значению соответствует "Нормально замкнутая" блокировка, а опционному – "Нормально разомкнутая".*

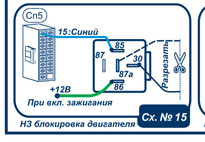

Ск. № 15
НЗ блокировка двигателя

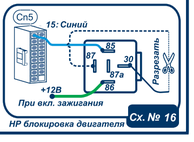

Ск. № 16
НР блокировка двигателя